MiCRO
automación

ESTACIONES DE VÁLVULAS
- MULTIPOLO
- BUS DE CAMPO AS-I
- BUS DE CAMPO PROFIBUS DP
- BUS DE CAMPO DEVICENET
- VÁLVULAS PARA ESTACIONES

ESTACIONES DE VÁLVULAS

SERIES VM15 Y VM18

Ahorran espacio y tiempo de instalación, siendo aptas para actuar como esclavos en redes de buses de campo.

Protocolos disponibles: Profibus DP, DeviceNet y AS-i. Otros protocolos en desarrollo.

Pueden complementarse con la mayoría de los esclavos de entradas disponibles en el mercado.

Interfase neumática basada en las series de electroválvulas VM15 y VM18, caracterizadas por su alta performance en caudal, reducido tamaño, bajo consumo y alta velocidad de respuesta.

MiCRO

Estaciones de válvulas MULTIPOLO

Series VM15 y VM18

Tipo	Estación de válvulas neumáticas con conexión eléctrica multipolo	
Conexión eléctrica	Conector tipo SUB-D de 25 pines para cable multifilar Ø 10 mm con 25 conductores de 0,20 mm^2	
Tensión válvulas	24 Vcc	
Indicadores	Cada solenoide posee LED indicador de estado y circuito de protección	
Grado de protección	IP65 según IEC 529	
Válvulas	VM15-B	VM18-B
Alimentación neumática	G 3/8”	G 1/2”
	(silenciadores de escape y tapones auxiliares incluidos)	
Utilizaciones	G 1/8”	G 1/4”
Temperatura ambiente .	-5...50 °C (23...122 °F)	

Bases para estaciones MULTIPOLO	Serie	4 posiciones	6 posiciones	8 posiciones	10 posiciones	12 posiciones
Simple solenoide	VM15	**0.200.000.960**	**0.200.000.961**	**0.200.000.962**	**0.200.000.963**	**0.200.000.964**
Doble solenoide	VM15	**0.200.000.965**	**0.200.000.966**	**0.200.000.967**	**0.200.000.968**	-
Simple solenoide	VM18	**0.200.001.140**	**0.200.001.141**	**0.200.001.142**	**0.200.001.143**	**0.200.001.144**
Doble solenoide	VM18	**0.200.001.145**	**0.200.001.146**	**0.200.001.147**	**0.200.001.148**	-

Accesorios	VM15	VM18
Conector SUB-D 25	**0.200.000.981**	
Conector con cable 5 m	**0.200.000.982**	
Conector con cable 10 m	**0.200.000.983**	
Placa ciega para válvula	**0.200.000.941**	**0.200.001.133**
Placa ciega (eléctrica)	**0.200.000.954**	**0.200.000.954**
Separador de presión	**0.200.000.955**	**0.200.001.135**
Soporte fijación plano (A)	**0.200.000.956**	**0.200.001.136**
Soporte para riel DIN	**0.200.000.957**	**0.200.001.137**

Conexionado del Conector

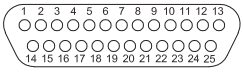

Pin	Color cable	Posic.	Solen.	Función
1	Rojo	V1	14	24 Vcc
2	Naranja		12	
3	Verde claro	V2	14	
4	Amarillo		12	
5	Violeta	V3	14	
6	Rosa claro		12	
7	Marrón claro	V4	14	
8	Blanco		12	
9	Gris	V5	14	
10	Azul oscuro		12	
11	Marrón oscuro	V6	14	
12	Verde oscuro		12	
13	Celeste	V7	14	
14	Negro + Amarillo		12	
15	Marrón oscuro + Amarillo	V8	14	
16	Verde amarillento		12	
17	Verde claro + Amarillo	V9	14	
18	Negro		12	
19	Rosa oscuro	V10	14	
20	Marrón claro + Amarillo		12	
21	Gris + Negro	V11	14	
22	Azul claro	-	-	Libre
23	Gris + Amarillo	V12	14	24 Vcc
24	Azul + Amarillo	-	-	0 V
25	Blanco amarillento	-	-	0 V

Tipo	Estación de válvulas neumáticas para bus de campo con protocolo AS-i	
Conexión a bus	Cable plano AS-i amarillo (opción cable AS-i negro para alimentación externa) - Provistos en rollos de 100 m	
Conexión de entradas	Conector M8 de 3 polos (sensores PNP)	
Estado de bus	LED rojo indicando comunicación	
Alimentación eléctrica	Fuente AS-i vía cable plano AS-i amarillo	
Corriente de reposo	≤ 20 mA (con entrada = 0, salida = 0)	
Umbral conmutación entradas	≤ 1,5 mA (nivel bajo) - ≥ 5 mA (nivel alto)	
Indicadores	Cada solenoide posee LED indicador de estado y circuito de protección	
Grado de protección	IP65 según IEC 529	
Válvulas	VM15-B	VM18-B
Alimentación neumática	G 3/8”	G 1/2”
	(silenciadores de escape y tapones auxiliares incluidos)	
Utilizaciones	G 1/8”	G 1/4”
Temperaturas	-5...50 °C (23...122 °F)	

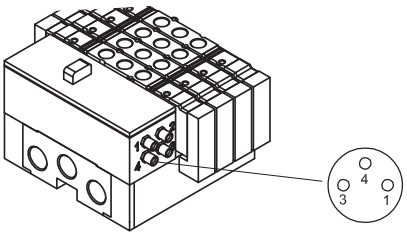

MiCRO

Estaciones de válvulas bus de campo PROFIBUS DP

Series VM15 y VM18

Tipo	Estación de válvulas neumáticas para bus de campo con protocolo PROFIBUS DP
Conexión a bus	BUS IN: M12, 5 polos, codificado B BUS OUT: M12, 5 polos, codificado B
Cantidad de salidas	Máx. 32 (con válvulas doble solenoide)
Velocidad de transmisión	Automática hasta 12 Mbaudios
Diagnóstico	LED´s de estado de bus, alimentación y cortocircuito
Alimentación eléctrica	Power 24Vcc: M12, 5 polos, codificado A
Indicadores	Cada solenoide posee LED indicador de estado y circuito de protección
Grado de protección	IP65 según IEC 529
Válvulas	VM15-B VM18-B
Alimentación neumática	G 3/8" G 1/2"
	(silenciadores de escape y tapones auxiliares incluidos)
Utilizaciones	G 1/8" G 1/4"
Temperaturas	-5...50 °C (23...122 °F)

Bases para estaciones PROFIBUS DP	Cant. de posiciones de válvulas (*)	VM15 Simple solenoide	VM15 Doble solenoide	VM18 Simple solenoide	VM18 Doble solenoide
	4	**0.200.001.301**	**0.200.001.305**	**0.200.001.190**	**0.200.001.194**
	8	**0.200.001.302**	**0.200.001.306**	**0.200.001.191**	**0.200.001.195**
	12	**0.200.001.303**	**0.200.001.307**	**0.200.001.192**	**0.200.001.196**
	16	**0.200.001.304**	**0.200.001.308**	**0.200.001.193**	**0.200.001.197**

(*) La cantidad de salidas disponibles en la estación será igual al número de posiciones cuando se usan válvulas de simple solenoide, siendo el doble al usar válvulas de doble solenoide.

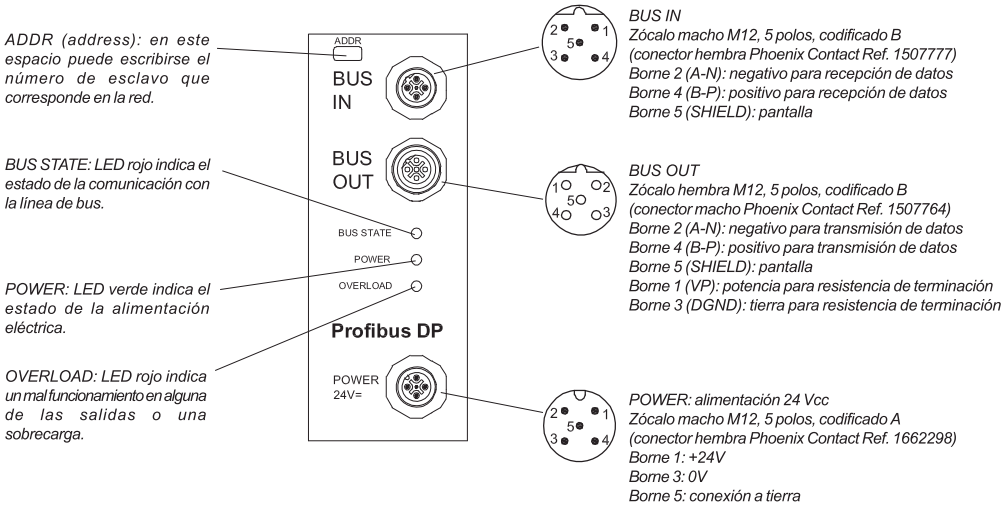

Accesorios	VM15	VM18
Cable Profibus DP (m)	**0.200.001.162** (Siemens 6XV1 830-0EH10)	
Conector BUS IN M12 hembra	**0.200.001.178** (Phoenix Contact 1507777)	
Conector BUS OUT M12 macho	**0.200.001.179** (Phoenix Contact 1507764)	
Conector Power M12 hembra	**0.200.001.161** (Phoenix Contact 1662298)	
Placa ciega para válvula	**0.200.000.941**	**0.200.001.133**
Separador de presión	**0.200.000.955**	**0.200.001.135**
Placa ciega (eléctrica)	**0.200.000.954**	**0.200.000.954**
Soporte fijación plano (A)	**0.200.000.956**	**0.200.001.136**
Soporte para riel DIN	**0.200.000.957**	**0.200.001.137**

MiCRO

Estaciones de válvulas bus de campo DEVICENET

Series VM15 y VM18

Tipo	Estación de válvulas neumáticas para bus de campo con protocolo DEVICENET
Conexión a bus	BUS IN: M12, 5 polos, codificado A BUS OUT: M12, 5 polos, codificado A
Cantidad de salidas	Máx. 32 (con válvulas doble solenoide)
Velocidad de transmisión	500 - 250 - 125 kBit/s
Diagnóstico	LED´s de estado de bus, alimentación y cortocircuito
Alimentación eléctrica	Power 24Vcc: M12, 5 polos, codificado A
Indicadores	Cada solenoide posee LED indicador de estado y circuito de protección
Grado de protección	IP65 según IEC 529
Válvulas	VM15-B / VM18-B
Alimentación neumática	G 3/8" / G 1/2"
	(silenciadores de escape y tapones auxiliares incluidos)
Utilizaciones	G 1/8" / G 1/4"
Temperaturas	-5...50 °C (23...122 °F)

Bases para estaciones DEVICENET	Cant. de posiciones de válvulas (*)	VM15 Simple solenoide	VM15 Doble solenoide	VM18 Simple solenoide	VM18 Doble solenoide
	4	**0.200.001.317**	**0.200.001.321**	**0.200.001.309**	**0.200.001.313**
	8	**0.200.001.318**	**0.200.001.322**	**0.200.001.310**	**0.200.001.314**
	12	**0.200.001.319**	**0.200.001.323**	**0.200.001.311**	**0.200.001.315**
	16	**0.200.001.320**	**0.200.001.324**	**0.200.001.312**	**0.200.001.316**

(*) La cantidad de salidas disponibles en la estación será igual al número de posiciones cuando se usan válvulas de simple solenoide, siendo el doble al usar válvulas de doble solenoide.

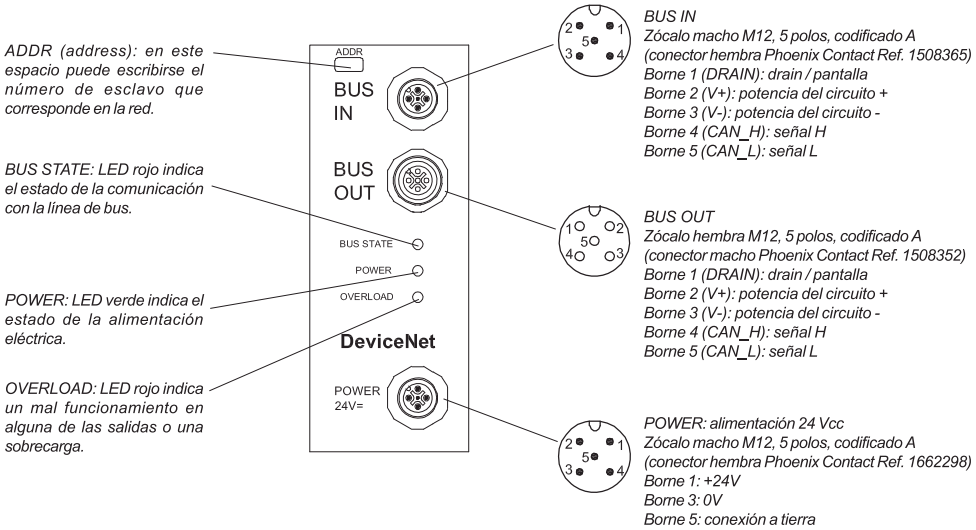

Accesorios	VM15	VM18
Cable DeviceNet (m)	**0.200.001.112**	
Conector BUS IN M12 hembra	**0.200.001.198** (Phoenix Contact 1508365)	
Conector BUS OUT M12 macho	**0.200.001.199** (Phoenix Contact 1508352)	
Conector Power M12 hembra	**0.200.001.161** (Phoenix Contact 1662298)	
Placa ciega para válvula	**0.200.000.941**	**0.200.001.133**
Separador de presión	**0.200.000.955**	**0.200.001.135**
Placa ciega (eléctrica)	**0.200.000.954**	**0.200.000.954**
Soporte fijación plano (A)	**0.200.000.956**	**0.200.001.136**
Soporte para riel DIN	**0.200.000.957**	**0.200.001.137**

Tipo	Válvulas direccionales de actuación eléctrica, con actuador manual mono y biestable	
Funciones	5/2 - 5/3 - 2 válvulas 3/2 en un sólo cuerpo.	
Series	VM15-B	VM18-B
Conexiones de trabajo	G 1/8”	G 1/4”
Conex. de pilotaje	M3x0,5	M5x0,8
Caudal nominal (*)	850 l/min	1400 l/min
Temperatura ambiente	-5...50 °C (23...122 °F)	
Temperatura del fluido	-10...60 °C (14...140 °F)	
Fluido	Aire comprimido filtrado (se recomienda lubricación) - Gases inertes	
Presión de trabajo	Ver para cada tipo de actuación	
Frecuencia	24 Hz (con reacción neumática y 6 bar)	
Materiales	Cuerpo de aluminio, distribuidor de acero inoxidable, sellos de NBR.	

(*) en 5/2 y 3/2

Válvulas 5/2	Descripción	Presión de trabajo	VM15	VM18
	Electroválvula 5/2, reacción neumática	2,5...8 bar	**0.252.002.311 / 923**	**0.252.002.322 / 923**
	Electroválvula 5/2, reacción a resorte	2,5...8 bar	**0.252.002.511 / 923**	**0.252.002.522 / 923**
	Electroválvula 5/2, biestable por impulsos eléctricos	1...8 bar	**0.252.002.711 / 923**	**0.252.002.722 / 923**

Válvulas 5/3	Descripción	Presión de trabajo	VM15	VM18
	Electroválvula 5/3 centro cerrado	2,5...8 bar	**0.252.002.911 / 923**	**0.252.002.922 / 923**
	Electroválvula 5/3 centro abierto	2,5...8 bar	**0.252.003.111 / 923**	**0.252.003.122 / 923**
	Electroválvula 5/3 centro a presión	2,5...8 bar	**0.252.008.311 / 923**	**0.252.008.322 / 923**

Válvulas 3/2 (2x3/2 en un cuerpo)	Descripción	Presión de trabajo	VM15	VM18
	2 Válvulas 3/2 normal cerradas, mando eléctrico	2,5...8 bar	**0.252.009.111 / 923**	**0.252.009.122 / 923**
	2 Válvulas 3/2 normal abiertas, mando eléctrico	2,5...8 bar	**0.252.009.311 / 923**	**0.252.009.322 / 923**
	2 Válvulas 3/2 NA + NC, mando eléctrico	2,5...8 bar	**0.252.009.511 / 923**	**0.252.009.522 / 923**

Multipolo VM15

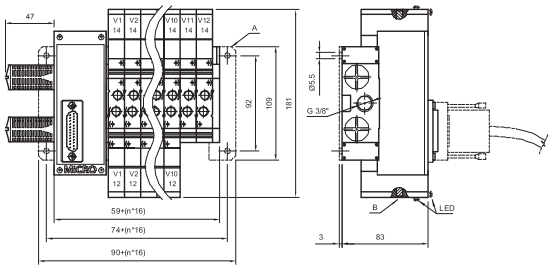

Multipolo VM18

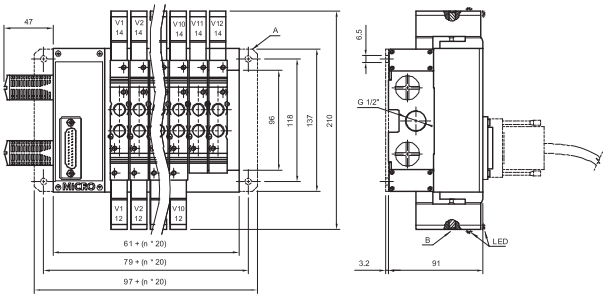

AS-i simple solenoide VM15 (4I / 4O)

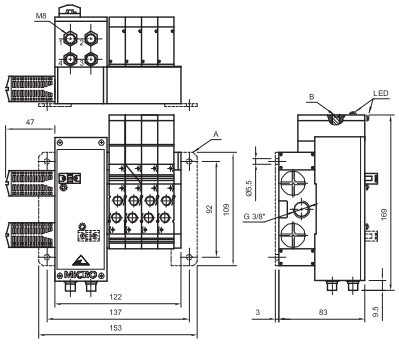

AS-i simple solenoide VM18 (4I / 4O)

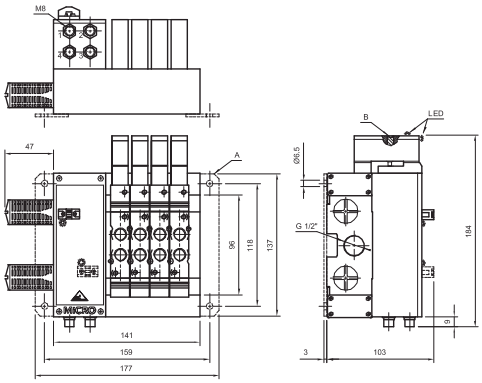

AS-i doble solenoide VM15 (4I / 4O)

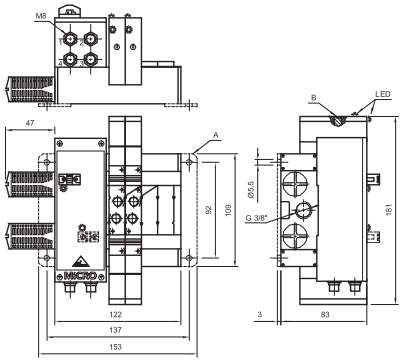

AS-i doble solenoide VM18 (4I / 4O)

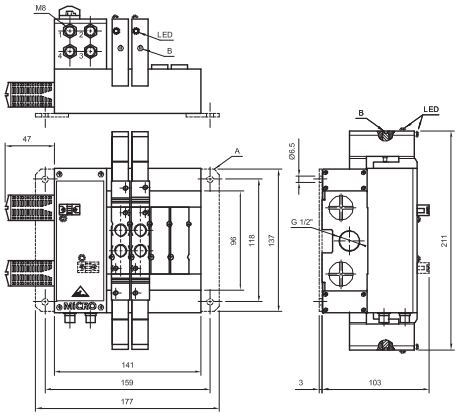

A: Soporte de fijación plano
B: Actuador manual

LED
24